Rev. 0/2022

KSA 610

BESTELLFORMULAR

BESTELLEN

BESTELLER	
Firma: Name:	
Adresse:	
PLZ / Ort:	
Tel./Fax:	
Kommission:	

VERSANDANSCHRIFT	
Firma Name:	
Adresse:	
PLZ / Ort:	
Tel./Fax:	

Gewünschte Lieferwoche _____

☐ Abholung ☐ Lieferung ☐ Montage ☐ Termin _____

Datum _____ Unterschrift Kunde _____ Name Berater _____

Seite 1 von ____

von außen gesehen von links nach rechts		FERTIGMASSE					BEFESTIGUNGSVARIANTEN			HINWEIS SONDERAUSFÜHRUNG
		BREITE	TIEFE/HÖHE	**VANW** Winkelausführung (Aufpreis)			**Variante 1** (Standard)	**Variante 2**	**Variante 3**	
Pos	Stk.	(cm)	(cm)		oben	unten	direkt geklebt	Klemm-mutter	Hohlraumdübel	

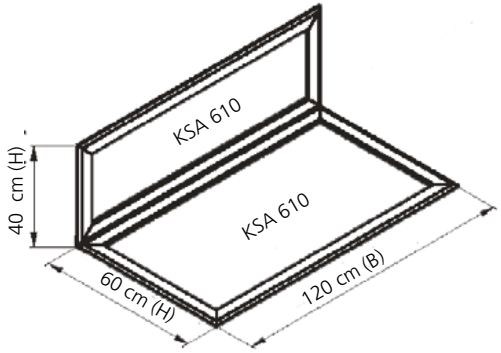

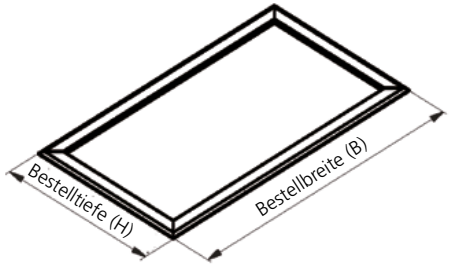

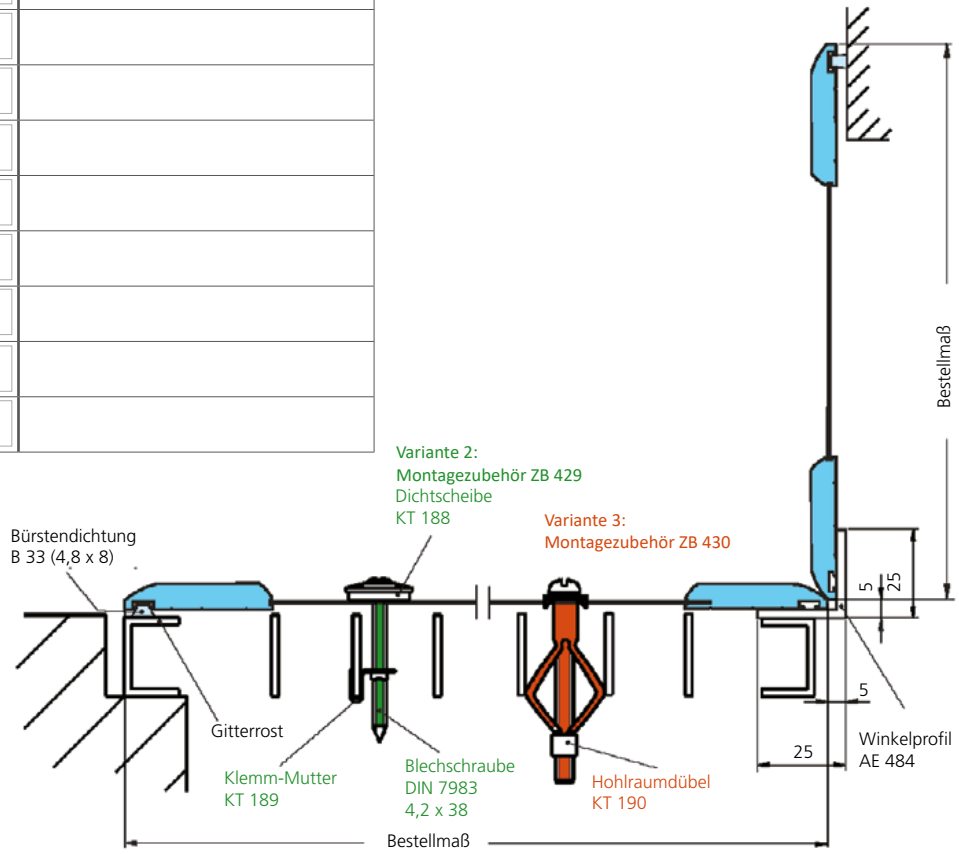

Technische Änderungen vorbehalten

VALETTA Sonnenschutztechnik GmbH, Salzburger Straße 199, A-4030 Linz

BESTELLEN